STROP NAD KONDYGNACJĄ +6 (stropodach – płyta 20cm)

zbrojenie górne

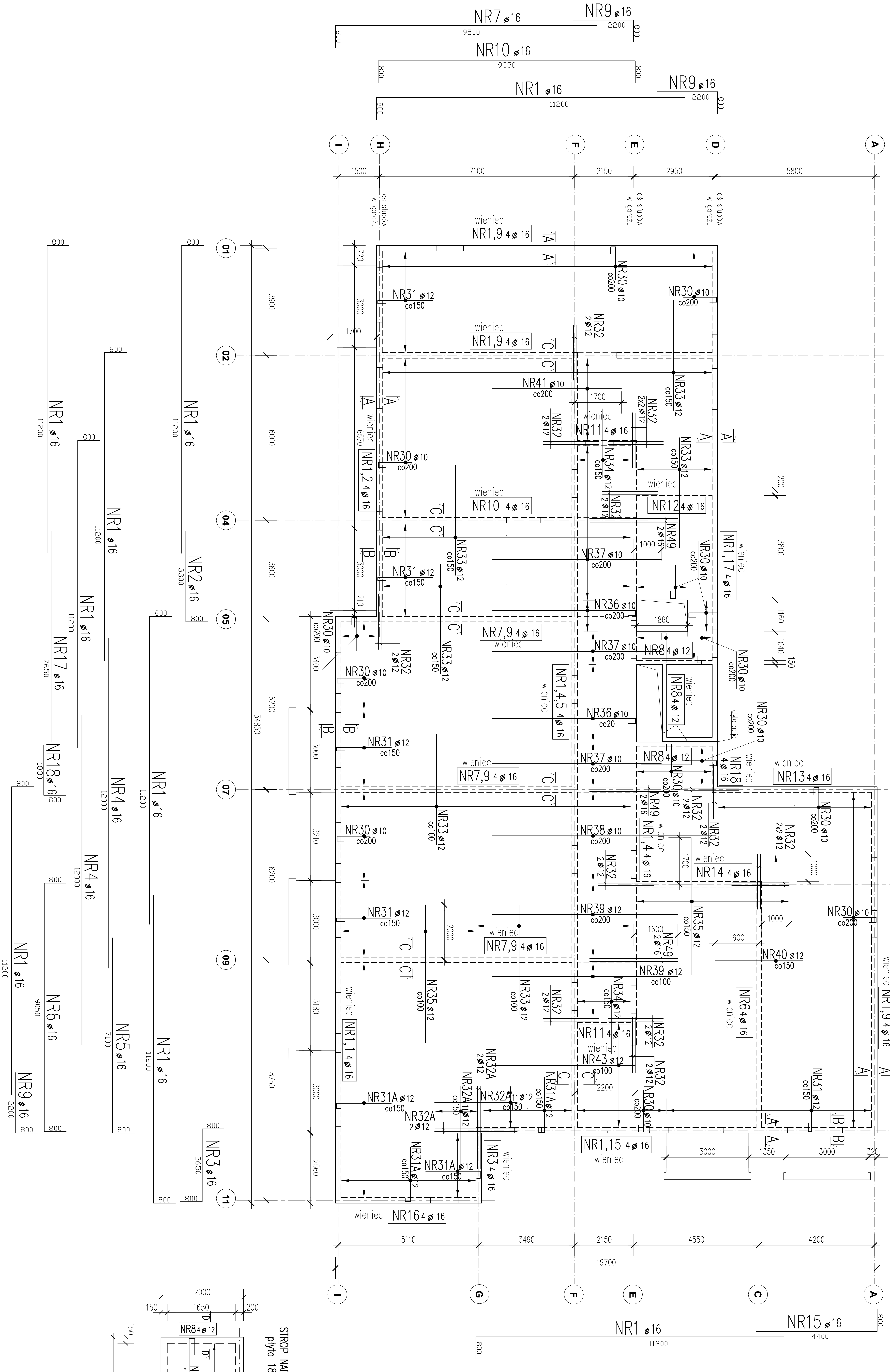

NR7 ø16
9500
800
NR9 ø16
2200
NR10 ø16
9350
NR1 ø16
11200
I
H
F
E
D
A
G
C
1500
7100
2150
2950
5800
oś słupów w garażu
01
02
03
04
05
06
07
08
09
10
11
3900
6000
3600
6200
3210
3180
8750
34850
5000
3800
1160
1040
150
10800
3450
12400
8950
720
3000
1700
210
3400
6570
2560
wieniec
NR1,9 4ø16
NR1,2 4ø16
NR10 4ø16
NR7,9 4ø16
NR1,4,5 4ø16
NR1,1 4ø16
NR16 4ø16
NR3 4ø16
NR1,15 4ø16
NR1,17 4ø16
NR12 4ø16
NR11 4ø16
NR8 4ø12
NR18 4ø16
NR13 4ø16
NR1,4 4ø16
NR14 4ø16
NR6 4ø16
NR30 ø10 co200
NR31 ø12 co150
NR32 2ø12
NR32 2x2ø12
NR33 ø12 co150
NR33 ø12 co100
NR34 ø12 co150
NR35 ø12 co150
NR35 ø12 co100
NR36 ø10 co200
NR36 ø10 co20
NR37 ø10 co200
NR38 ø10 co200
NR39 ø12 co200
NR39 ø12 co100
NR40 ø12 co150
NR41 ø10 co200
NR43 ø12 co100
NR49 2ø16
NR31A ø12 co150
NR32A 2ø12
NR32A 11ø12 co150
1860
1000
1600
2000
2200
dylatacja
A
B
C
3000
1350
320
5110
3490
4550
4200
19700
NR1 ø16
11200
NR2 ø16
3300
NR17 ø16
7650
NR18 ø16
1830
NR4 ø16
12000
NR6 ø16
9050
NR5 ø16
7100
NR9 ø16
2200
NR3 ø16
2650
NR15 ø16
4400

BETON C25/30,
STAL A-IIIN

UWAGI:
1. Wszystkie wymiary sprawdzić na budowie.
2. Usytuowanie przebić instalacyjnych wg projektów architektonicznych i instalacyjnych
3. Otulina zbrojenia: 2cm
4. Technologia robót wg opisu technicznego
5. Ściany ROZPATRYWAĆ RAZEM z rysunkami tarcz i ścian

STROP NAD SZYBEM WINDOWYM
płyta 18cm

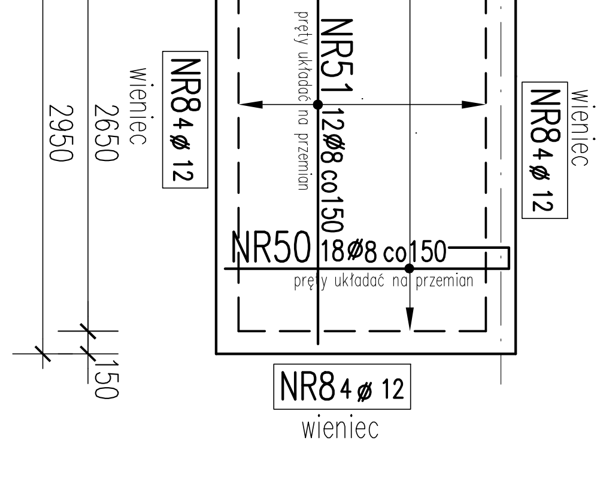

2000
150
1650
200
NR8 4ø12
wieniec
NR51 12ø8 co150
pręty układać na przemian
NR50 18ø8 co150
pręty układać na przemian
150
2650
2950
D

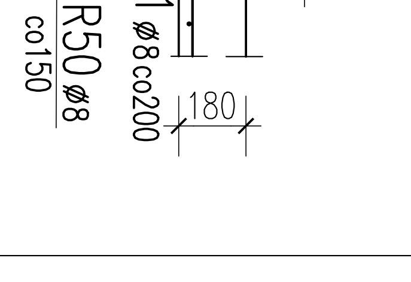

D–D
NR8 4ø12
wieniec
NR52 ø6co250
150
NR51 ø8co200
NR50 ø8 co150
180

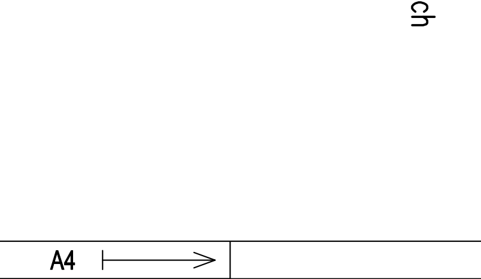

NR21 ø6 co250
200
100
50
150
dotyczy ścian wewnętrznych gr.15cm
NR8 4ø12
zbr. wieńca
150
50
200

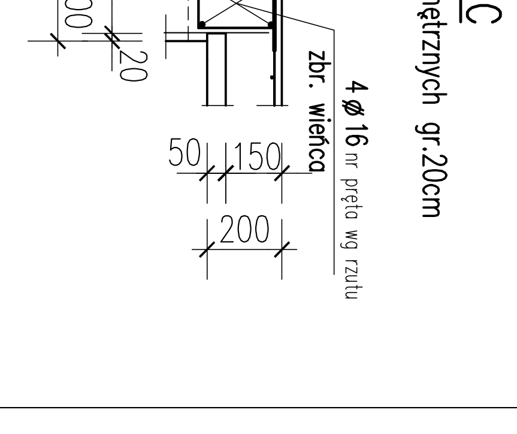

C–C
dotyczy ścian wewnętrznych gr.20cm
ø12co150
zbrojenie górne wg rzutu
NR20 ø6 co250
zbr. wieńca
4ø16 nr pręta wg rzutu
20
200
50
150

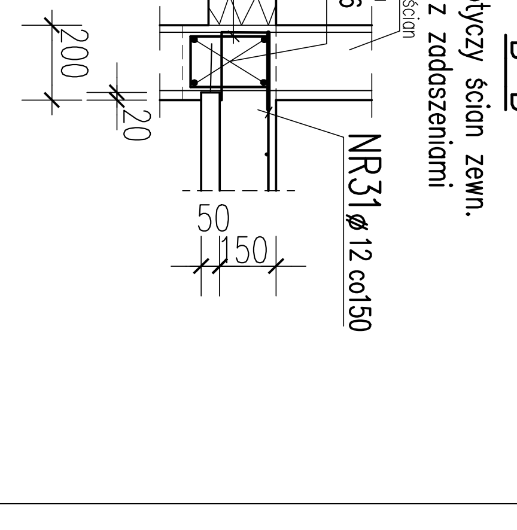

B–B
dotyczy ścian zewn. z zadaszeniami
prefabr. płyta balkon. na łącznikiu isokorb
NR20 ø6 co250
attyka wg rys ścian
nr pręta wg rzutu
zbr. wieńca 4ø16
200
20
NR31 ø12 co150
50
150

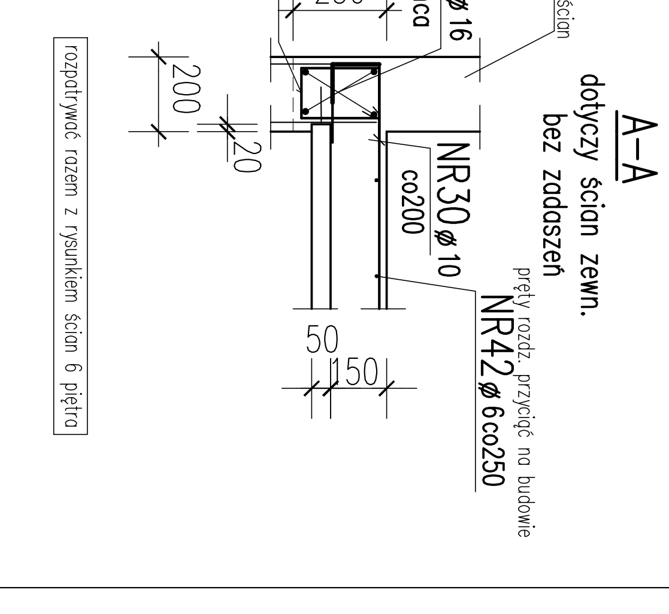

A–A
dotyczy ścian zewn. bez zadaszeń
rozpatrywać razem z rysunkiem ścian 6 piętra
200
140
50
150
NR20 ø6 co250
nr pręta wg rzutu 4ø16
zbr. wieńca
attyka wg rys ścian
250
200
20
NR30 ø10 co200
pręty rozdz. przyciąć na budowie
NR42 ø6co250
50
150

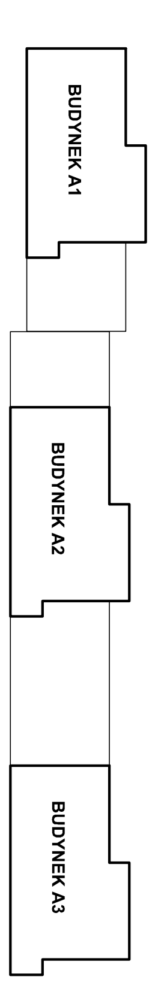

BUDYNEK A1
BUDYNEK A2
BUDYNEK A3

ARCHITEKCI MR
PROJEKT WYKONAWCZY KONSTRUKCJI

NAZWA OBIEKTU BUDOWLANEGO: PROJEKT ZESPOŁU BUDYNKÓW MIESZKALNYCH WIELORODZINNYCH Z GARAŻAMI PODZIEMNYMI Z ZAGOSPODAROWANIEM TERENU ORAZ INSTALACJAMI WEWNĘTRZNYMI I ZEWNĘTRZNYMI. SOSNOWIEC, UL. NORWIDA

TYTUŁ RYSUNKU: **Budynek A1, A2, A3**
Strop nad kondygnacją +6 - stropodach

NR.RYS.: **K32**
SKALA: 1:75 20
DATA: 09.2025

PROJEKTANT: mgr inż. Dariusz Zarębski
NR.UPR.BUD.: nr upr. budowl.103/94
PODPIS: Dariusz Zarębski

SPRAWDZAJĄCY: mgr inż. Jacek Biernot
NR.UPR.BUD.: nr upr. budowl. 361/02
PODPIS: